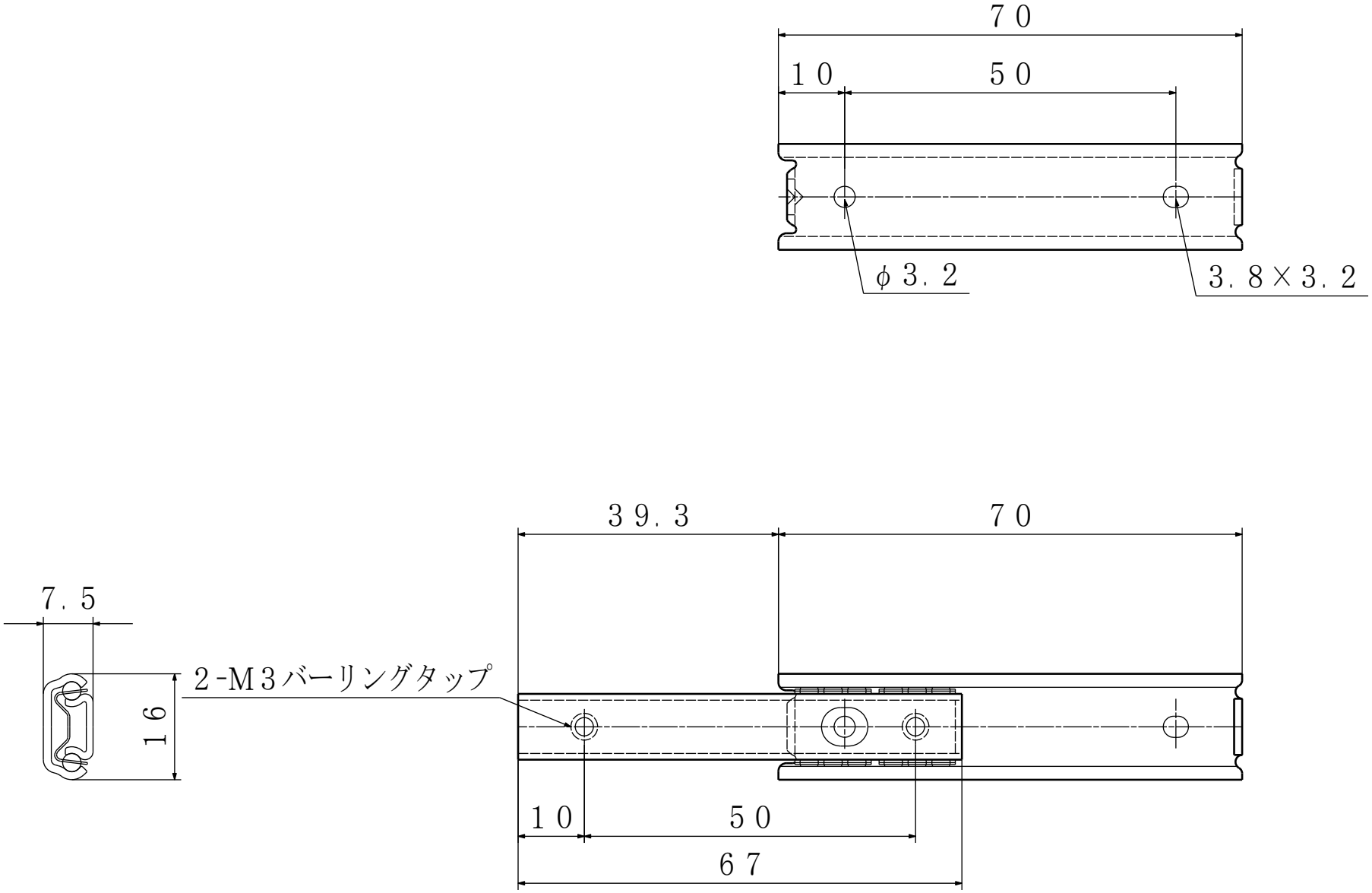
70
10
50
φ3.2
3.8×3.2
39.3
70
7.5
2-M3バーリングタップ
16
10
50
67