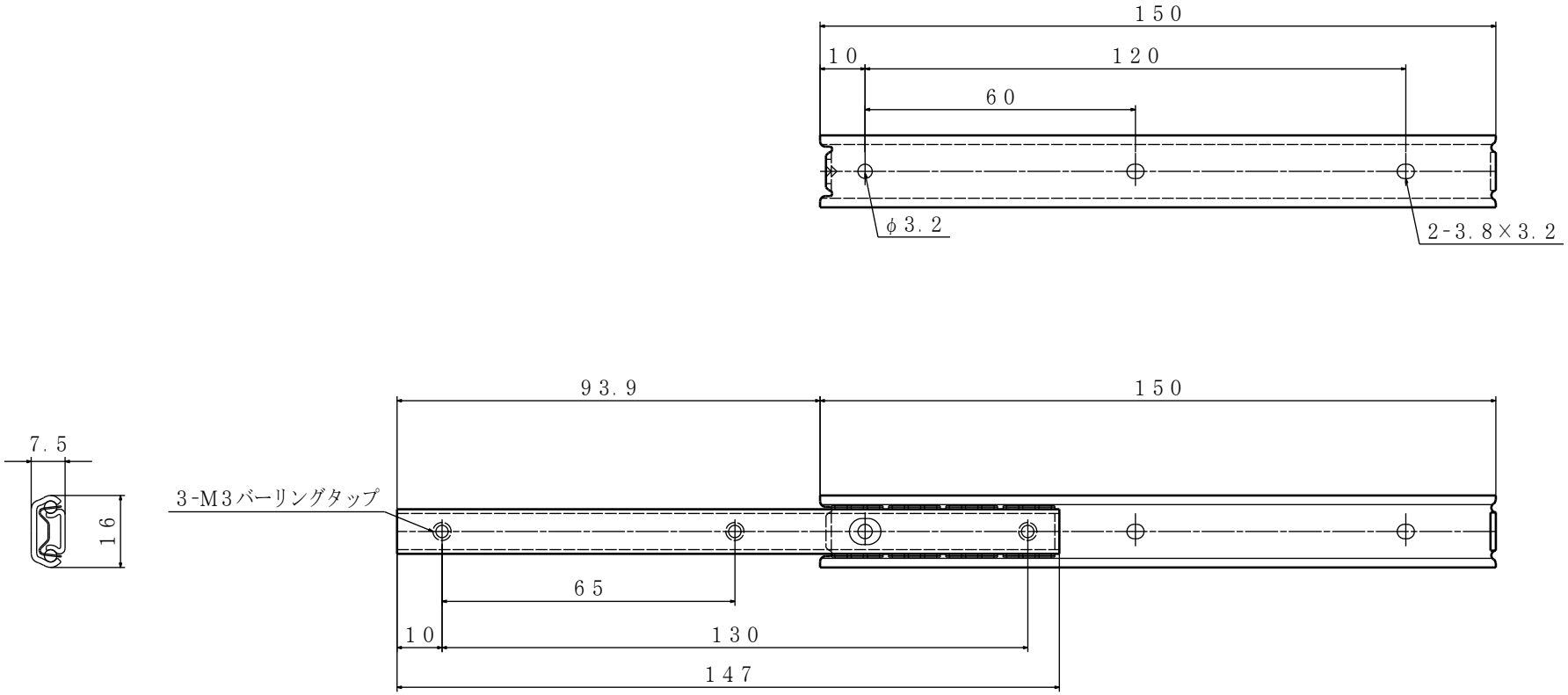
150
10
120
60
φ3.2
2-3.8×3.2
93.9
150
7.5
16
3-M3バーリングタップ
65
10
130
147