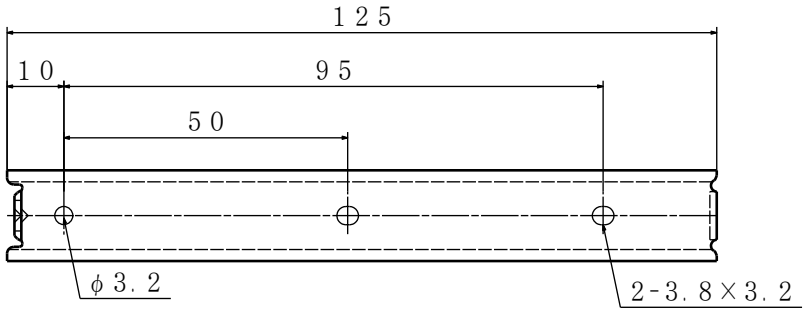
125
10
95
50
φ3.2
2-3.8×3.2

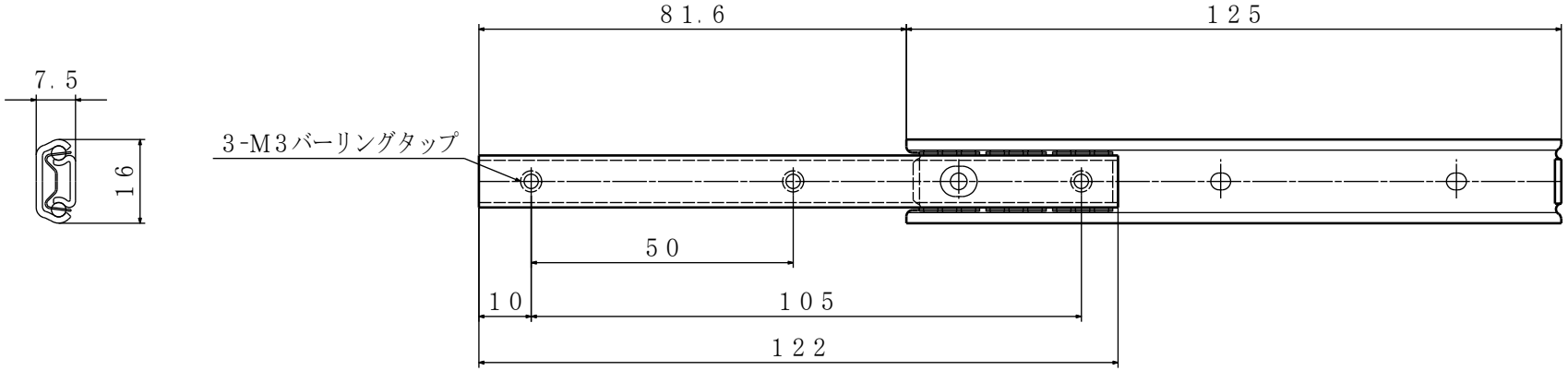
7.5
16
3-M3バーリングタップ
81.6
125
50
10
105
122