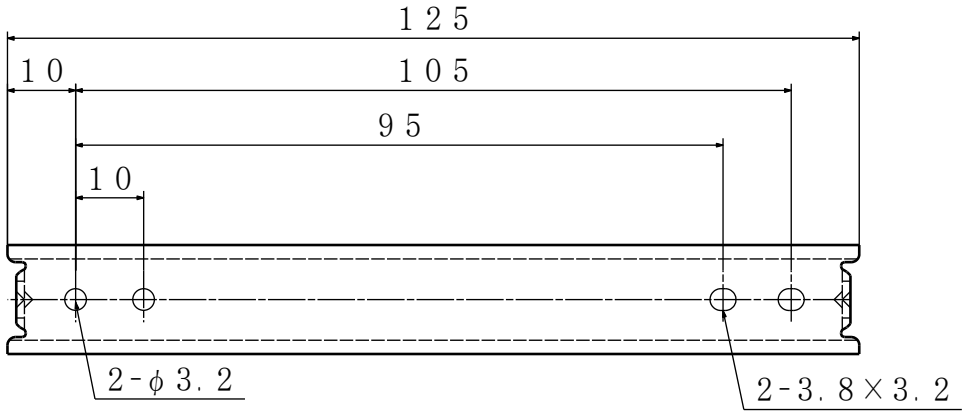
125
10
105
95
10
2-φ3.2
2-3.8×3.2

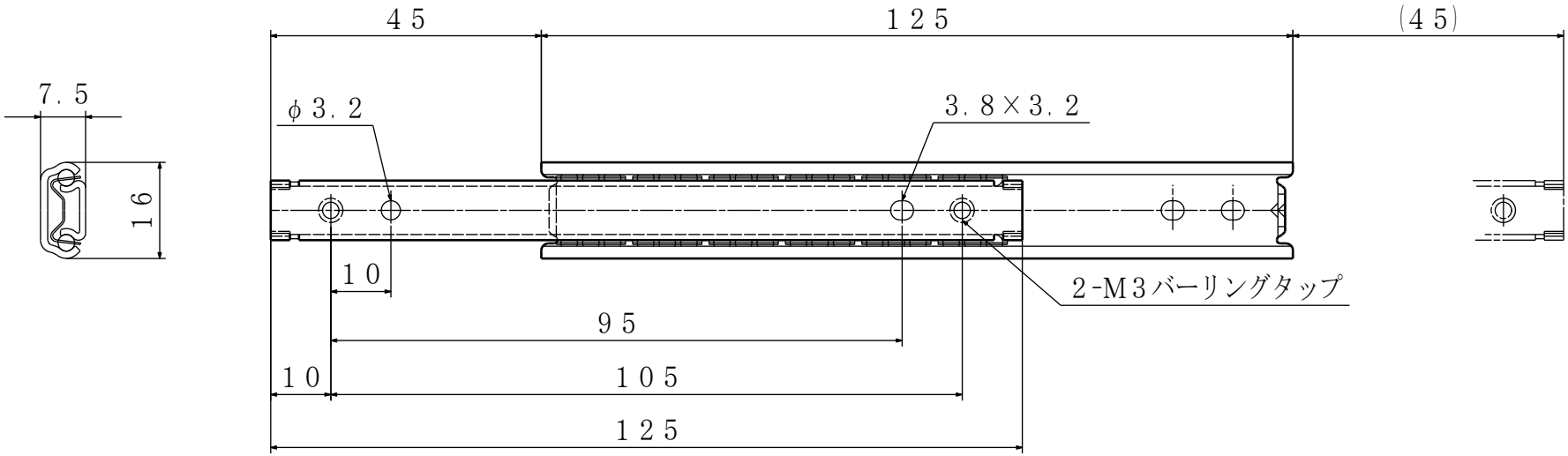
45
125
(45)
7.5
16
φ3.2
3.8×3.2
10
2-M3バーリングタップ
95
10
105
125