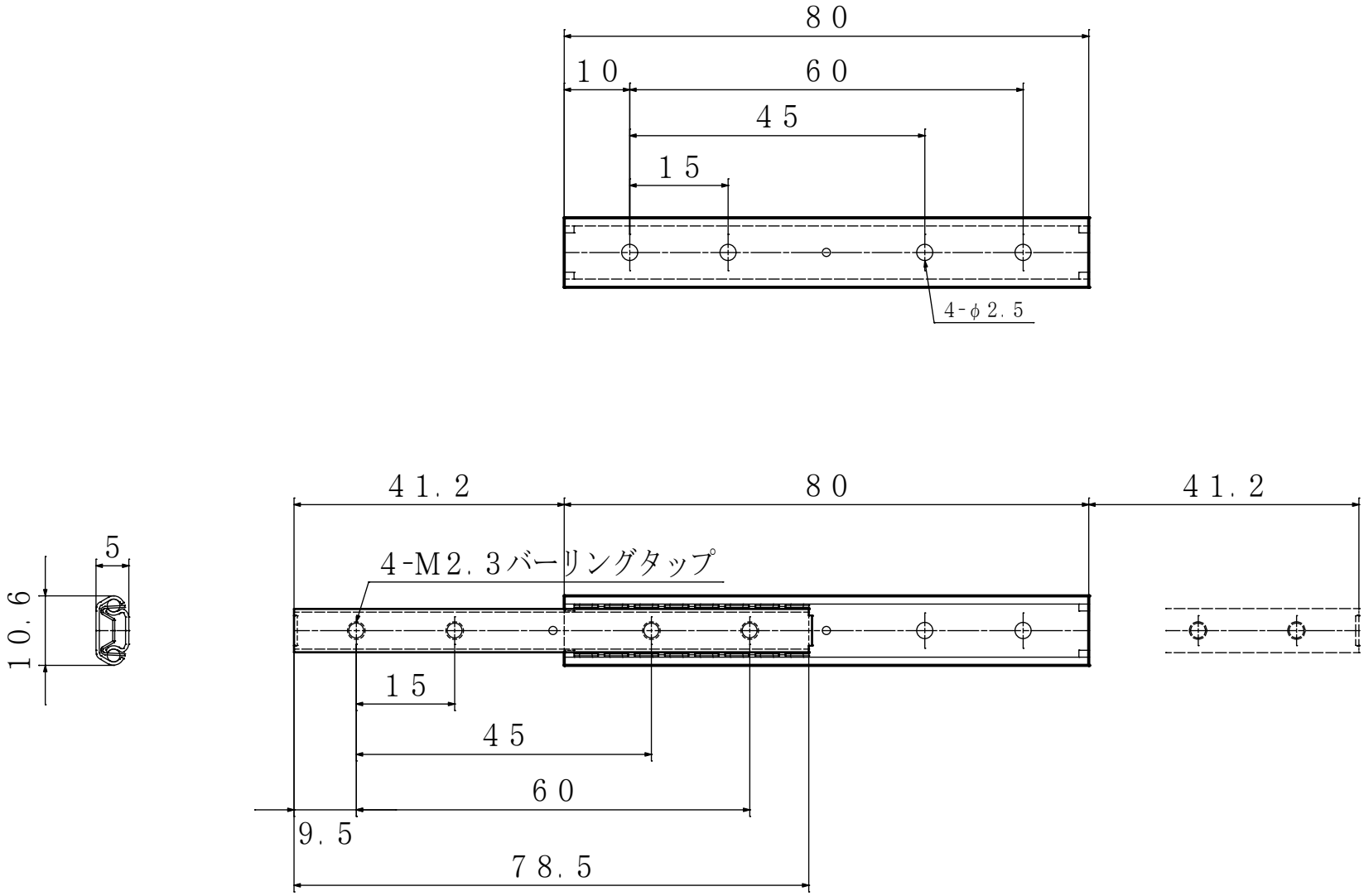
80
10
60
45
15
4-φ2.5
41.2
80
41.2
5
10.6
4-M2.3バーリングタップ
15
45
60
9.5
78.5