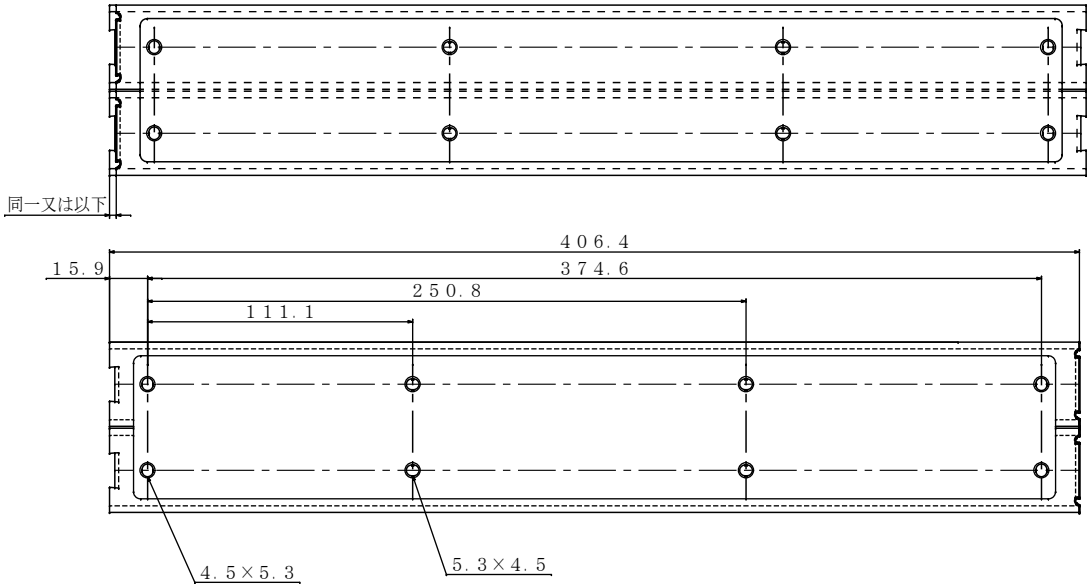
同一又は以下
４０６．４
１５．９
３７４．６
２５０．８
１１１．１
４．５×５．３
５．３×４．５

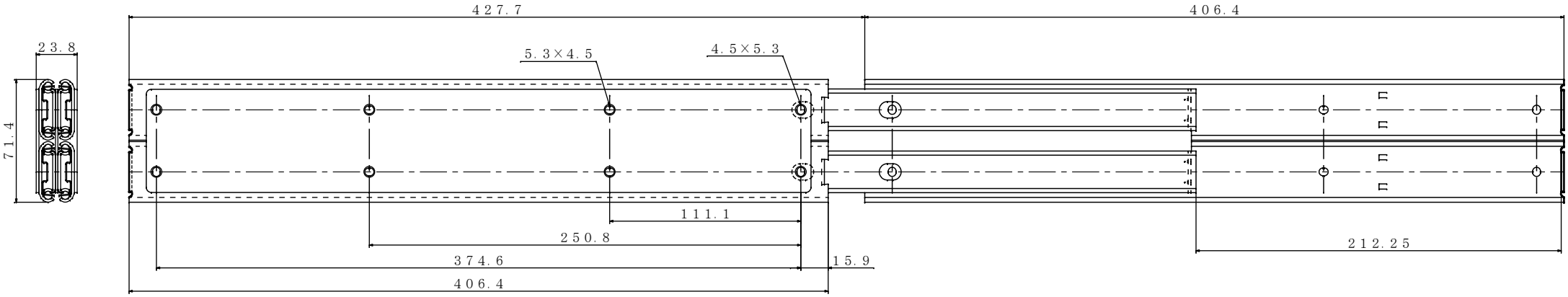
４２７．７
４０６．４
２３．８
７１．４
５．３×４．５
４．５×５．３
１１１．１
２５０．８
３７４．６
１５．９
４０６．４
２１２．２５