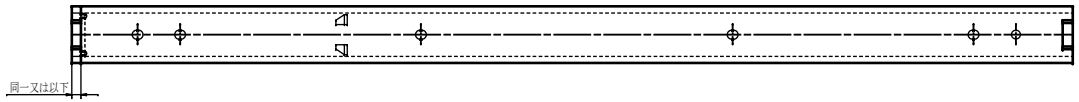
同一又は以下

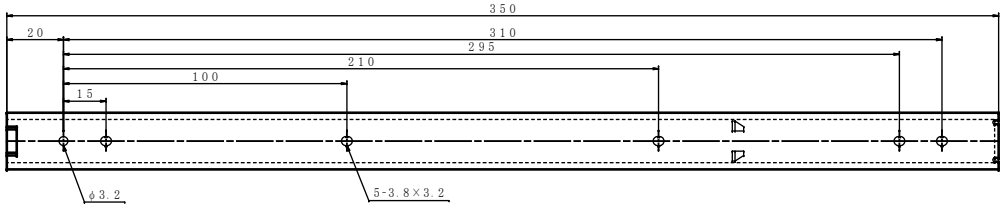
350
20
310
295
210
100
15
φ3.2
5-3.8×3.2

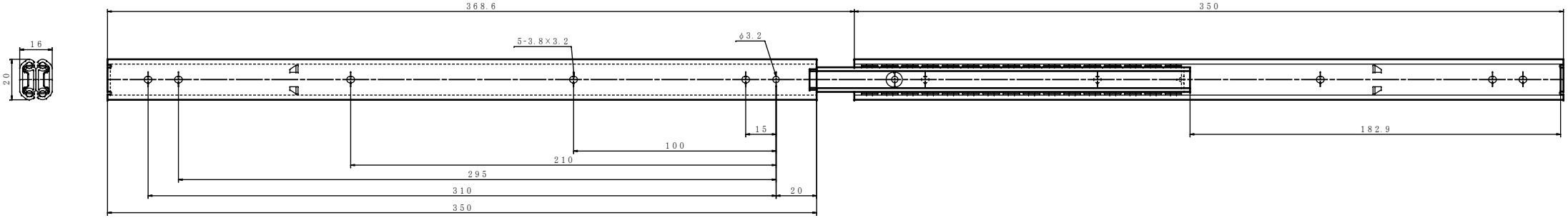
16
20
368.6
5-3.8×3.2
φ3.2
15
100
210
295
310
20
350
350
182.9