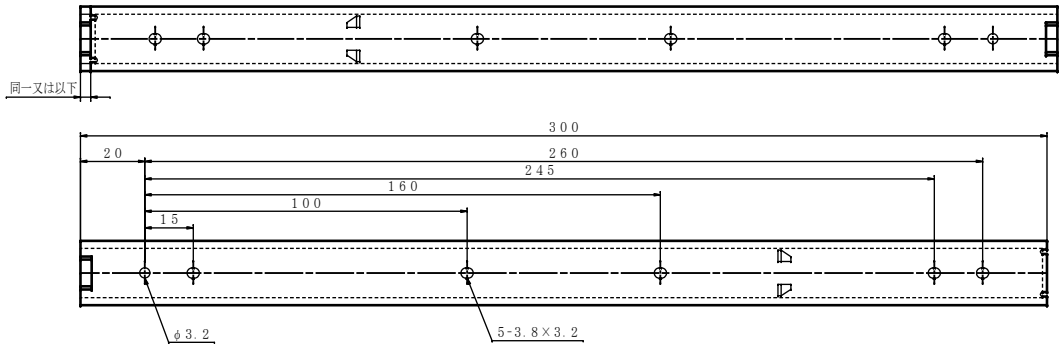
同一又は以下
300
20
260
245
160
100
15
φ3.2
5-3.8×3.2

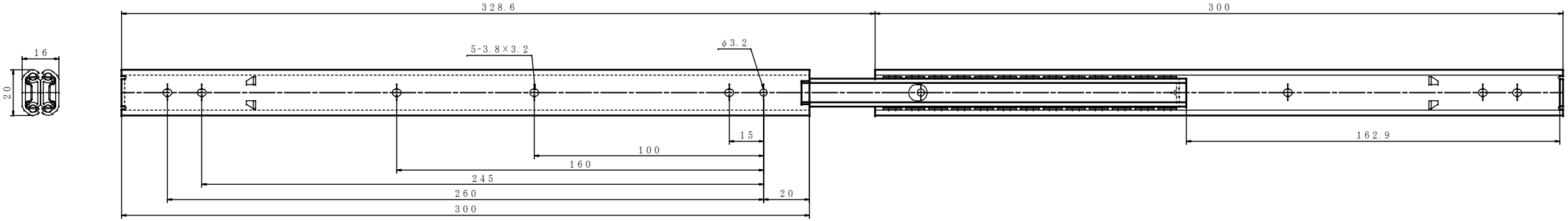
16
20
328.6
5-3.8×3.2
φ3.2
15
100
160
245
260
300
20
300
162.9